SRC-HS SERİSİ TEKNİK ÖZELLİKLER

KİLİTLEME ÜNİTESİ

		SRC 270-HS
Kilitleme Kuvveti	kN	2700
Mengene Açma Mesafesi	mm	560
Kolonlar Arası Mesafe (Y x D)	mm	570 x 560
Plaka Boyutları (Y x D)	mm	885 x 890
Maksimum Kalıp Kalınlığı	mm	600
Minimum Kalıp Kalınlığı	mm	220
Maksimum Aralık Mesafesi	mm	1160
İtici Mesafesi	mm	150
İtici Kuvveti	kN	77

ENJEKSİYON ÜNİTESİ

		620		
		A	B	C
Vida Çapı	mm	45	50	53
Vida L/D Oranı	L/D	27.8	25	23.6
Mal Alma Kapasitesi (PS)	g/s	25.5	32.1	37.3
Vida Hızı	rpm		0 - 336	
STANDART				
Enjeksiyon Hacmi	cm^3	302	373	419
Enjeksiyon Ağırlığı	g	275	339	381
Enjeksiyon Ağırlığı	oz	9.7	11.9	13.4
Enjeksiyon Hızı	mm/s		335	
Enjeksiyon Kapasitesi (PS)	g/s	546	676	762
Enjeksiyon Basıncı	bar	2360	1910	1700
Enjeksiyon Mesafesi	mm		190	
OPSİYON				
Enjeksiyon Hacmi	cm^3	381	471	529
Enjeksiyon Ağırlığı	g	346	428	481
Enjeksiyon Ağırlığı	oz	12.2	15.1	16.9
Enjeksiyon Hızı	mm/s		380	
Enjeksiyon Kapasitesi (PS)	g/s	546	676	762
Enjeksiyon Basıncı	bar	2080	1680	1490
Enjeksiyon Mesafesi	mm		240	

GENEL BİLGİLER

Maksimum Çalışma Basıncı	bar	175
Servo Motor Gücü	kW	40 + 27
Isıtma Gücü	kW	21.1
Makine Ölçüleri	m	6.67 x 1.76 x 2.25
Hidrolik Yağ Kapasitesi	L	450
Makine Ağırlığı	t	11.2
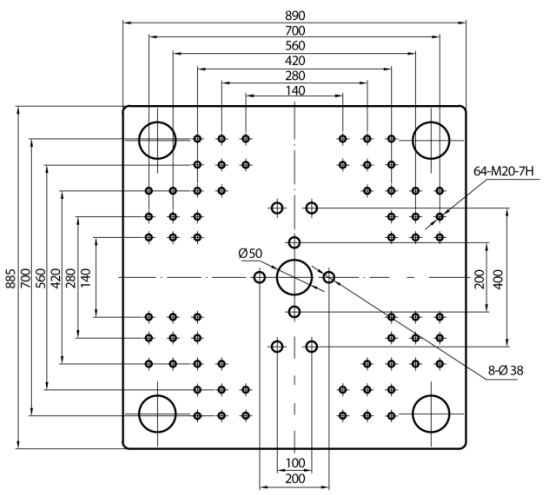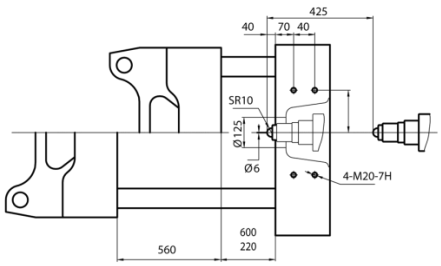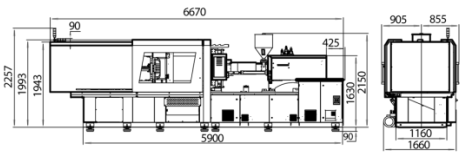
PLAKA VE MAKİNE BOYUTLARI