# SRC-TS SERİSİ TEKNİK ÖZELLİKLER

## KİLİTLEME ÜNİTESİ

| | | SRC 230-TS |
|---|---|---|
| Kilitleme Kuvveti | kN | 2300 |
| Mengene Açma Mesafesi | mm | 490 |
| Kolonlar Arası Mesafe (Y x D) | mm | 536 x 536 |
| Plaka Boyutları (Y x D) | mm | 800 x 800 |
| Maksimum Kalıp Kalınlığı | mm | 560 |
| Minimum Kalıp Kalınlığı | mm | 200 |
| Maksimum Aralık Mesafesi | mm | 1050 |
| İtici Mesafesi | mm | 140 |
| İtici Kuvveti | kN | 70 |

## ENJEKSİYON ÜNİTESİ

| | | 830 | | |
|---|---|---|---|---|
| | | A | B | C |
| Vida Çapı | mm | 45 | 50 | 55 |
| Vida LD Oranı | L/D | 23.3 | 21 | 19.1 |
| Enjeksiyon Hacmi | $cm^3$ | 398 | 491 | 594 |
| Enjeksiyon Ağırlığı (PS) | g | 362 | 447 | 540 |
| Enjeksiyon Ağırlığı (PS) | oz | 12.8 | 15.8 | 19.0 |
| Enjeksiyon Basıncı | bar | 2100 | 1700 | 1410 |
| Enjeksiyon Hızı | mm/s | 100 | 100 | 100 |
| Enjeksiyon Kapasitesi (PS) | g/s | 140 | 173 | 209 |
| Mal Alma Kapasitesi (PS) | g/s | 18 | 22 | 29 |
| Enjeksiyon Mesafesi | mm | | 250 | |
| Vida Hızı | rpm | | 0 - 200 | |

## GENEL BİLGİLER

| | | |
|---|---|---|
| Maksimum Çalışma Basıncı | bar | 160 |
| Servo Motor Gücü | kW | 23 |
| Isıtma Gücü | kW | 20.9 |
| Makine Ölçüleri (U x G x Y) | m | 5.48 x 1.42 x 1.85 |
| Hidrolik Yağ Kapasitesi | L | 300 |
| Makine Ağırlığı | t | 7.3 |
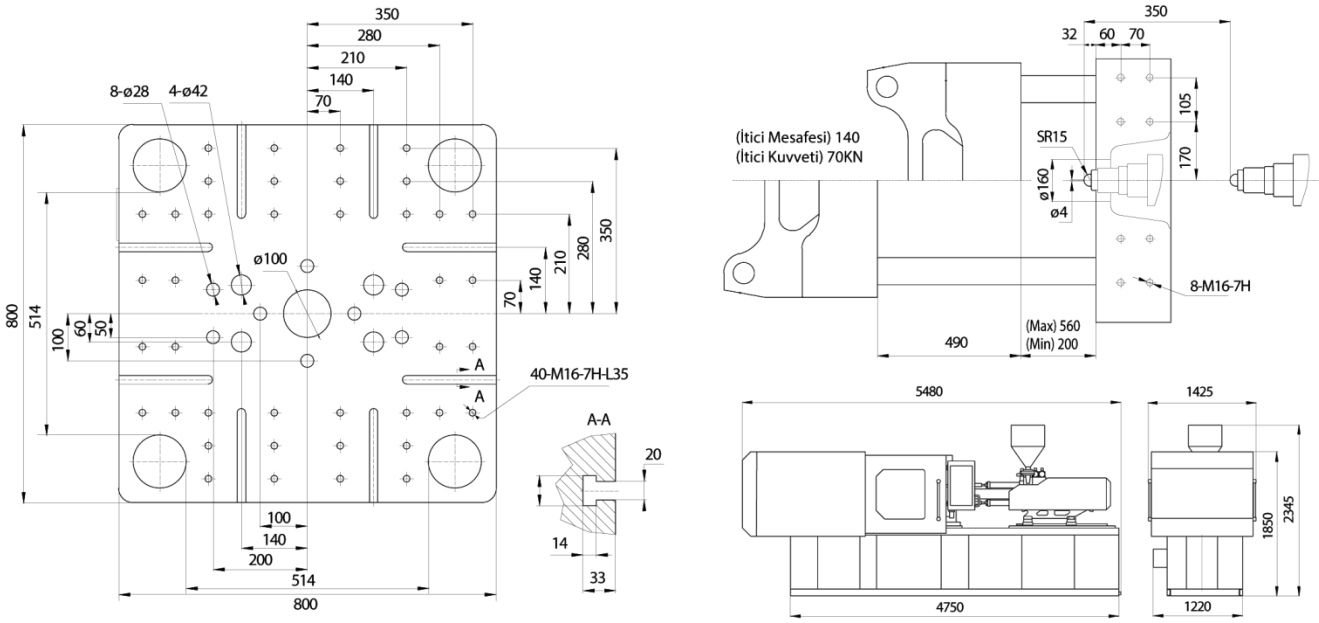
## PLAKA VE MAKİNE BOYUTLARI