SRC-DP SERİ TEKNİK ÖZELLİKLERİ

KİLİTLEME ÜNİTESİ		SRC 1600-DP	SRC 1800-DP	SRC 2300-DP	SRC 2800-DP	SRC 3300-DP
Kilitleme Kuvveti	kN	16000	18000	23000	28000	33000
Kilitleme Mesafesi	mm	1750 - 2650	1800 - 2700	2000 - 3000	2100 - 3100	2200 - 3200
Kolonlar Arsı Mesafesi (Y x D)	mm	1600 x 1400	1700 x 1500	1900 x 1700	2000 x 1800	2200 x 2000
Minimum Kalıp Boyutları (Y x D)	mm	1120 x 980	1190 x 1050	1330 x 1190	1400 x 1260	1540 x 1400
Kalıp Kalınlığı (min.-maks.)	mm	650 - 1550	700 - 1600	800 - 1800	900 - 1900	1000 - 2000
Açma Kuvveti	kN	464	363	429	539	703
Açma Hızı	mm/s	1368	1368	957	957	1061
Kapama Hızı	mm/s	1283	1283	997	997	951
Maks. Aralık Mesafesi	mm	3300	3400	3800	4000	4200
İtici Kuvveti	kN	309	332	396	464	618
İtici Mesafesi	mm	400	400	450	500	550
İtici Sayısı	ad.	25	25	25	25	25
Dry cycle (Euromap 6)	s		6.8	8.2	8.8	9.8

ENJEKSİYON ÜNİTESİ		20000			20000			30000			45000			55000		
		A	B	C	A	B	C	A	B	C	A	B	C	A	B	C
Vida çapı	mm	130	140	150	130	140	150	140	160	180	160	180	200	180	200	220
Vida L/D Oranı	L/D	23.7	22.0	20.5	23.7	22.0	20.5	25.1	22.0	19.6	24.8	22.0	19.8	24.4	22.0	20.0
Enjeksiyon Hacmı	cm^3	9291	10776	12370	9291	10776	12370	12315	16085	20358	18096	22902	28274	25447	31416	38013
Enjeksiyon Ağırlığı (PS)	g	8362	9698	11133	8362	9698	11133	11084	14476	18322	16286	20612	25447	22902	28274	34212
Enjeksiyon Basıncı	bar	2040	1760	1530	2040	1760	1530	2280	1740	1380	2150	1700	1380	2010	1630	1350
Enjeksiyon Kapasitesi (PS)	g/s	1180	1368	1571	1180	1368	1571	1155	1508	1909	1222	1546	1909	1833	2263	2739
Mal Alma Kapasitesi (PS)	g/s	184	230	294	184	230	294	171	250	339	250	339	401	271	321	388
Enjeksiyon Hızı	mm/s	89			89			75			61			72		
Enjeksiyon Mesafesi	mm	700			700			800			900			1000		
Vida Hızı	rpm	100			100			80			80			64		
Enjeksiyon Ünitesi Kuvveti	kN	261			261			261			316			316		
Grup Mesafesi	mm	1000			1000			1000			1000			1000		

GENEL BİLGİLER						
Motor Gücü	kW	56.5*3+4+7.5	56.5*3+4+7.5	56.5*2+37.7*2+5.5+7.5	56.5*2+37.7*2+5.5+7.5	56.5*3+46.1*2+5.5+7.5
Isıtıcı Bölge Sayısı	ad.	6+1	6+1	6+1	6+1	6+1
Isıma Gücü	kW	93	93	123	133	172
Makine Ölçüleri (U x G x Y)	m	13.0 x 3.9 x 2.8	13.4 x 4.1 x 2.8	15.5 x 4.5 x 3.0	16.500 x 4.7 x 3.3	17.1 x 5.1 x 3.7
Hidrolik Yağ Kapasitesi	L	2000	2000	2300	2500	2700
Makine Ağırlığı (Kilitleme + Enjeksiyon üniteleri)	t	55 + 21	67 + 23	90 + 30	110 + 35	137 + 40

PLAKA BOYUTLARI

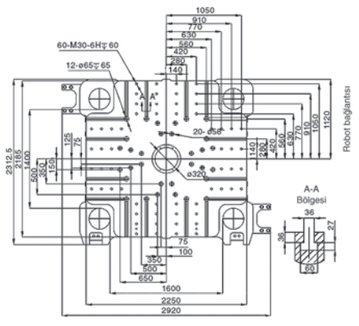

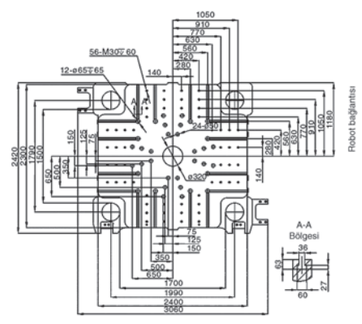

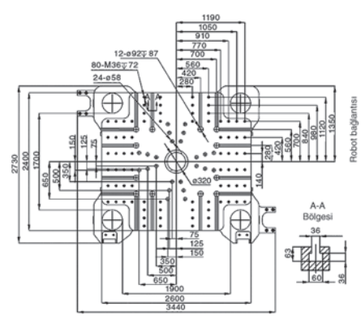

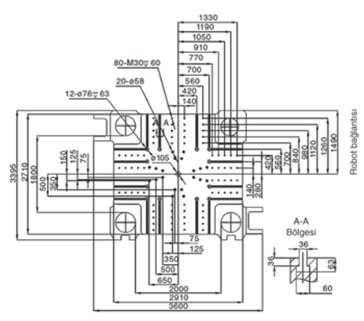

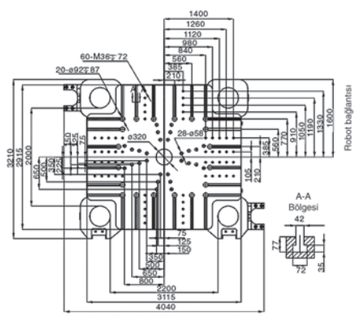
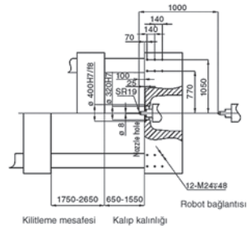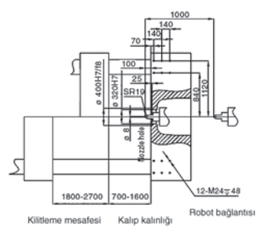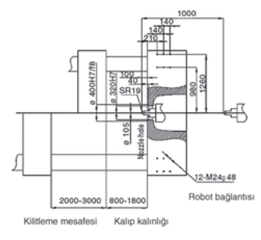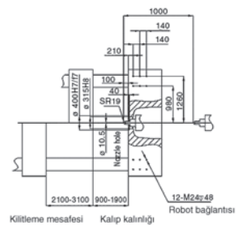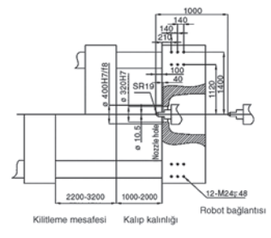
MENGENE PARAMETRELERI